PHOENIX®
DURABILITY X DESIGN™

Serie EcoMod® 3

Reflector LED para servicio pesado

Presentamos la tercera generación de la comprobada serie EcoMod®

Diseñado de manera experta con componentes duraderos de grado marino y diversas opciones de óptica

Varias opciones de soporte para modernizar fácilmente en patrones de orificios existentes

La óptica para alta temperatura de diseño personalizado mejora la seguridad, aumenta la eficacia y maximiza la comodidad del operador

Aplicaciones clave

- Grúas del barco a la costa (STS)
- Grúas de pórtico con neumáticos de caucho (RTG)
- Grúas móviles de muelle (MHC)
- Iluminación ascendente interior y exterior
- Iluminación perimetral y de instalaciones
- Iluminación proyectada para cubiertas
- Hangares de aeropuerto
- Grúas elevadas
- Puentes y estacionamientos
- Iluminación para timonera de popa
- Iluminación perimetral para embarcaciones

Conformidad

Certificado por ETL/cETL según:

- UL 1598 Apto para lugares húmedos
- UL 1598A Tipo exterior marino (agua salada)
- CSA C22.2 N.º 250.0

CE

IP66, IP67 y IP69K

ABS

DLC (comuníquese con la fábrica)

Informes LM79 y LM80 disponibles

Normas de FCC Parte 15, Subparte B, Clase A para emisiones conducidas e irradiadas.

Especificaciones

Construcción	Carcasa de aluminio fundido con recubrimiento en polvo de grado marino Horquilla de montaje ajustable de acero con revestimiento en polvo
Acabado	Acabado de 2 pasos con revestimiento en polvo termofijado negro
Piezas metálicas	Acero inoxidable (316) de grado marino

Buy American Act Compliant

Este producto cumple con los requisitos de preferencia nacionales, como BAA o TAA.
Para obtener información adicional, visite phoenixlighting.com o consulte con su representante.

Especificaciones

Lente	Vidrio templado transparente
Protección contra sobrevoltaje transitorio	20 kV (20 kA)
Fuente de luz	Hasta: 121 W (LO), 231 W (HI) y 438 W (MAX) Hasta: 15,000 lúmenes (LO), 30,000 lúmenes (HI) y 52,500 lúmenes (MAX) Opciones de LED blanco frío 5000K (50K), blanco neutro 4000K (40K), blanco cálido 2700K (27K) CRI > 70 50,000 horas nominales de vida útil
Fuente de alimentación	120-277 V, 50-60 Hz; 277-480 V, 50-60 Hz Protección contra sobrecarga, sobrevoltaje, exceso de temperatura y cortocircuito Opción de atenuación de 0 a 10 V (DIM)
Cableado	Hilos trenzados Cable de calibre 17 de 3 conductores - 1829 mm (72.00 in) con conductor flexible - estándar Hilo pasante opcional (TW) (no se incluye el cable) Agarre estándar del cable de 9.5 mm a 12.7 mm (0.37 in a 0.50 in)
Temperatura ambiente de funcionamiento	-40 °C a + 60 °C (modelos LO y HI) -40 °C a + 50 °C (modelo MAX)
Montaje	Dirección indizada y bloqueable en incrementos de 5° Soportes alternativos para igualar los patrones de orificios heredados (B1 y B2) Accesorios de kit de montaje en pluma y kit de montaje de espiga (se venden por separado)
Vibración	6G en frecuencia resonante
Peso	LO: 14.1 kg (31.0 lb) HI: 18.0 kg (39.6 lb) MAX: 22.3 kg (49.2 lb)
Cable de seguridad	Cable de seguridad incluido
Garantía	5 años

Para los archivos IES, consulte el sitio web o contacte con la fábrica

Phoenix Lighting 8711 West Port Avenue Milwaukee, WI 53224 USA
Teléfono: +1 414.973.3300 Teléfono gratuito en USA: 800.438.1214 **www.phoenixlighting.com**

Serie EcoMod® 3

Reflector LED para servicio pesado

Dimensiones (Soportes de montaje estándar)

Modelo LO

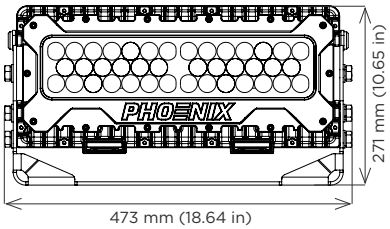

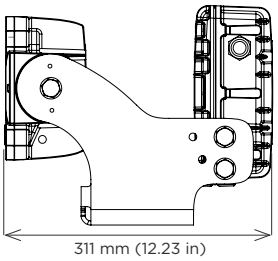

Modelo HI

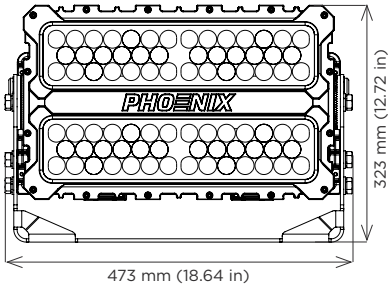

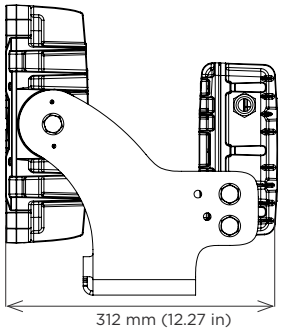

Modelo MAX

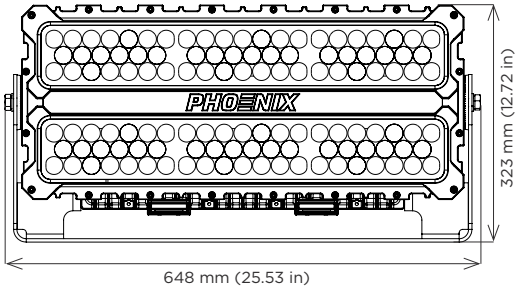

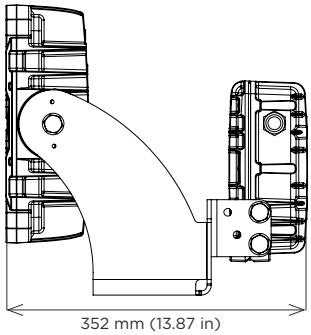

Modelo LO y HI

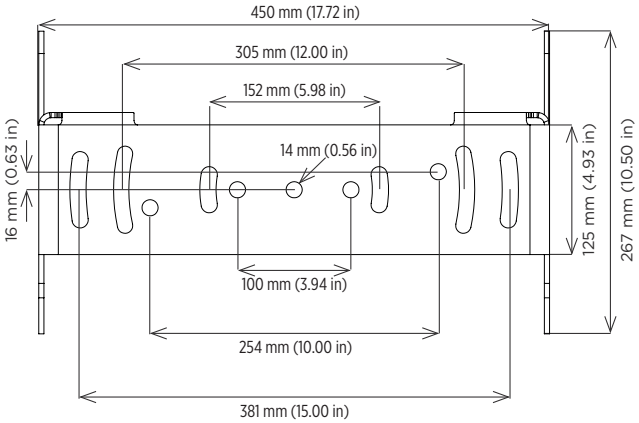

Modelo MAX

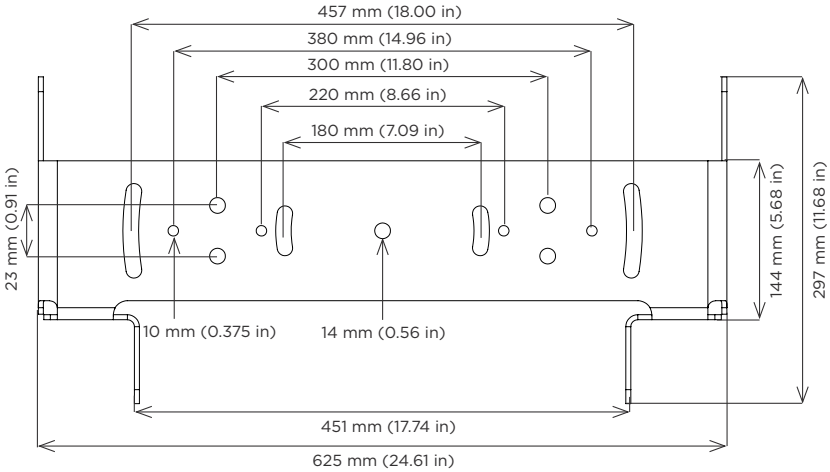

Phoenix Lighting 8711 West Port Avenue Milwaukee, WI 53224 USA
Teléfono: +1 414.973.3300 Teléfono gratuito en USA: 800.438.1214 **www.phoenixlighting.com**

Dimensiones (soportes alternativos B1 y B2)

Modelo LO (B1)

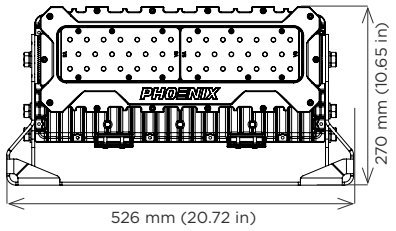

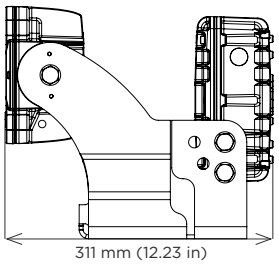

Modelo LO (B2)

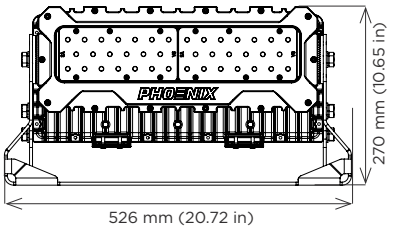

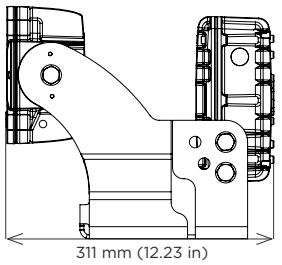

Modelo LO (B1)

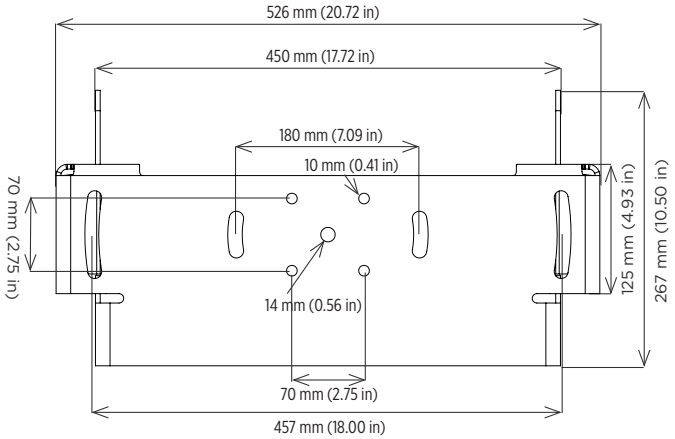

Modelo LO (B2)

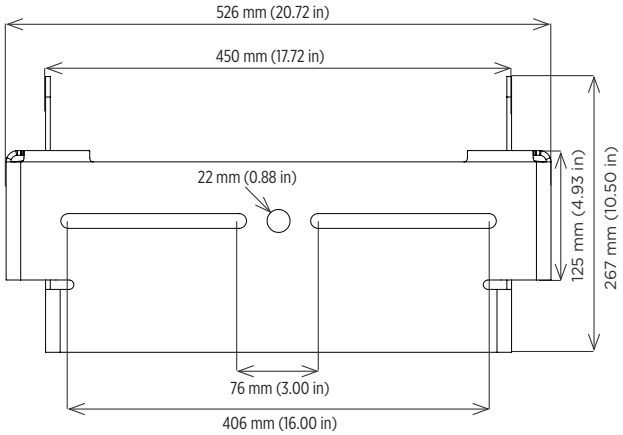

Dimensiones (soportes alternativos B1 y B2)

Modelo HI (B1)

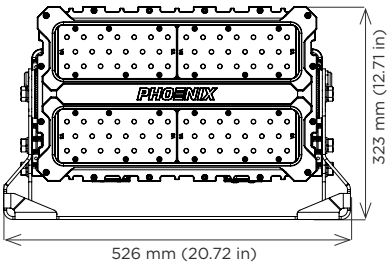

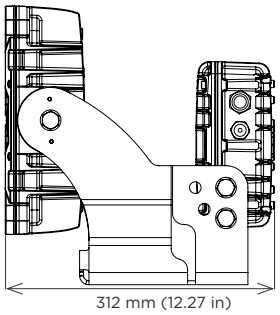

Modelo HI (B2)

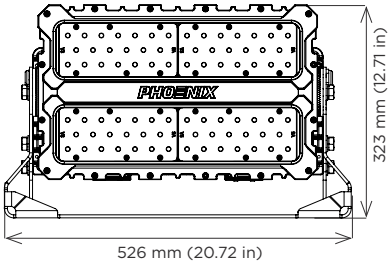

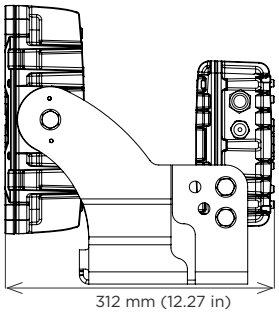

Modelo HI (B1)

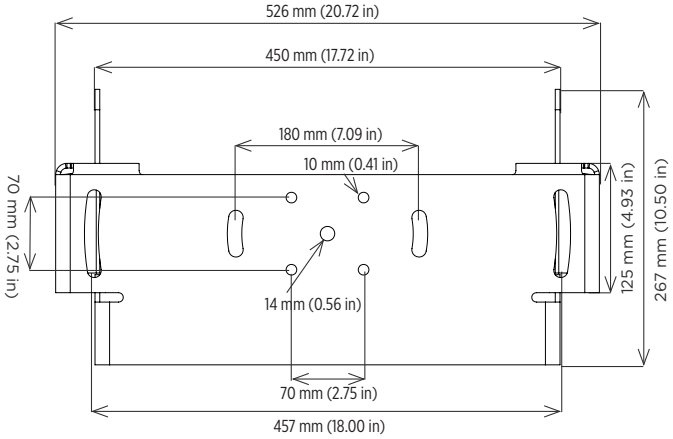

Modelo HI (B2)

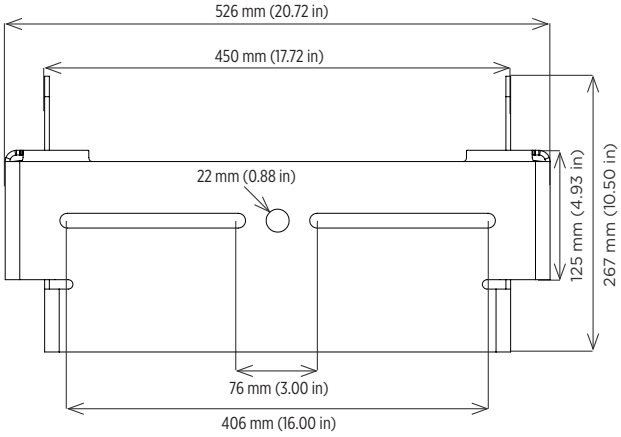

Modelo MAX (B1)[1]

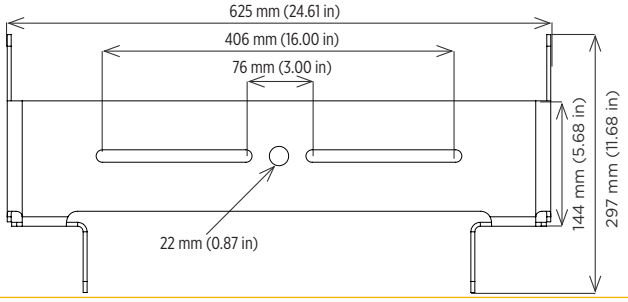

Notas

1 La altura y el ancho de EM3-MAX-B1 son los mismos que el modelo EM3-MAX estándar.

Información sobre pedidos

Ejemplo: EM3-HI-MF-120-277-50K-DIM

Luminaria	Modelo	Óptica	Voltaje	Temperatura de color	Opciones	Soportes alternativos
EM3	LO	WF	120-277	50K	DIM [2]	B1
	HI	MF	277-480	40K [1]	TW [2]	B2[3]
	MAX	WS		27K [1]		
		SP				
		NS				
		VS				
		NG				

Modelo

LO	hasta 121 W
HI	hasta 231 W
MAX	hasta 438 W

Óptica

WF	Luz proyectada amplia
MF	Luz proyectada media
WS	Luz concentrada amplia
SP	Luz concentrada
NS	Luz concentrada angosta
VS	Luz concentrada muy angosta
NG	Sin deslumbramiento/ Perimetral

Voltaje

120-277	120-277 V, 50-60 Hz
277-480	277-480 V, 50-60 Hz

Temperatura de color

50K	LED blanco frío 5000K
40K[1]	LED blanco neutro 4000K
27K[1]	LED blanco cálido 2700K

Opciones

DIM[2]	Atenuable (0 a 10 V)
TW[2]	Hilo pasante

Soportes alternativos

B1	Soporte alternativo 1
B2[3]	Soporte alternativo 2

Notas

1 Comuníquese con la fábrica para conocer la disponibilidad y obtener más información
2 DIM y TW no están disponibles juntos
3 El soporte B2 solo está disponible en modelos LO y HI

Proyectos especiales: Nuestra capacidad industrial nos permite atender proyectos especiales. Si necesita otras opciones o accesorios no incluidos en este folleto, por favor no dude en consultarnos. Habrán cantidades mínimas requeridas o plazos de entrega más extensos. Si desea hacer una consulta específica, comuníquese con el representante Phoenix de su localidad.

Tabla de óptica

Óptica	Descripción	Nema	Amplitud de campo	HWHM
WF	Luz proyectada amplia	7H X 6V	113.6°V x 138.6°H	33°
MF	Luz proyectada media	5H X 5V	84.9°V X 88.5°H	22°
WS	Luz concentrada amplia	5H X 5V	67.0°V x 68.4°H	15°
SP	Luz concentrada	4H X 4V	54.2°Vx 55.5°H	12°
VS	Luz concentrada muy angosta	2H X 2V	24.3°V X 24.8°H	7°
NG	Perímetro sin deslumbramiento	5H X 4V	59.7°V X 74.6°H	32°

Accesorios (se piden por separado)

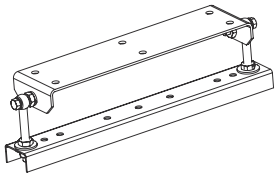

Kit de montaje en pluma

BMK-LO/HI/MAX

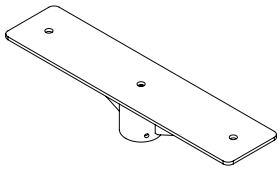

Montaje de espiga de 2 ¾ in

PTM-LO/HI (solo modelos LO y HI)
PTM-MAX (solo modelos MAX)

El diseño y las especificaciones del producto están sujetos a cambios sin previo aviso. La versión más reciente de esta hoja de especificaciones se puede encontrar en www.phoenixlighting.com.